ГАБАРИТНЫЕ, УСТАНОВОЧНЫЕ И ПРИСОЕДИНИТЕЛЬНЫЕ РАЗМЕРЫ

КТ 6010Б, КТ6020Б:

Тип контактора	B1	I1	L1	H1	H2	H3	H4
КТ6012Б	210	-	274	211	79	94	69
КТ6013Б		50	324				
КТ6022Б	216	-	274	231	86		73,5
КТ6023Б		50	324				

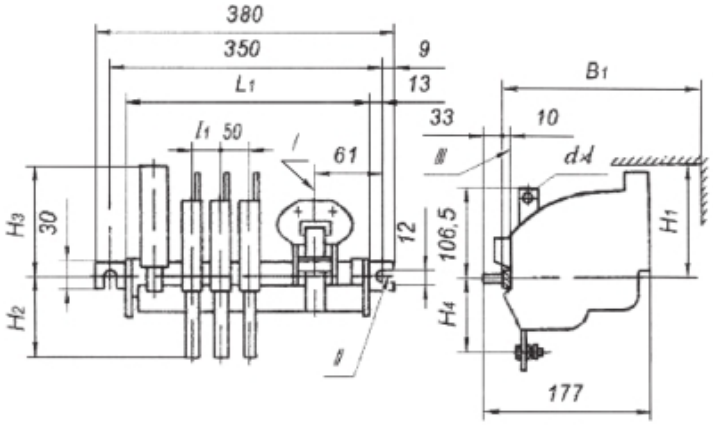

КТП 6010Б, КТП6020Б:

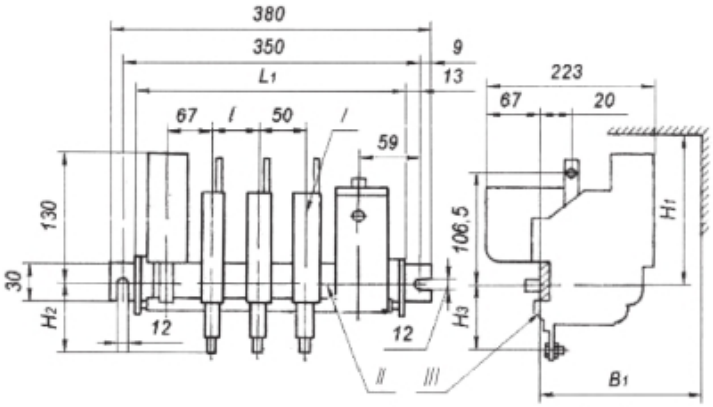

Тип контактора	I	L1	B1	H1	H2	H3
КТП 6012Б	-	274	220	211	79	69
КТП 6013Б	50	324				
КТП 6022Б	-	274	226	231	86	73,5
КТП 6023Б	50	324				

КТ6030Б; КТП6030Б

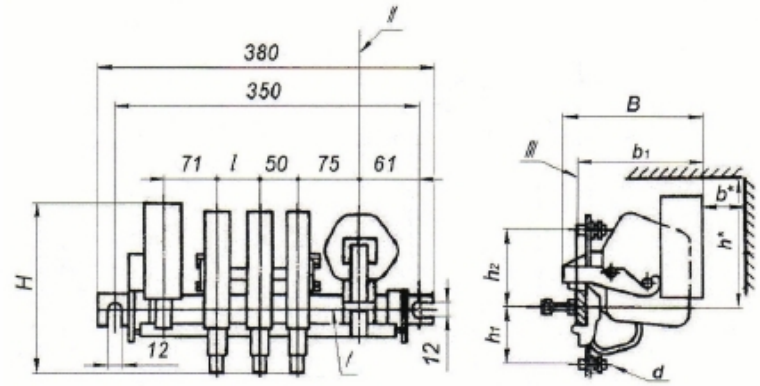

Тип контактора	Размеры, мм								
	B	H	b*	b1	d	h*	h1	h2	l
КТ6032/ КТП6032	175	216	80	160	M10	226	82	126	50
КТ6033/ КТП6033									