7000
7001
7002

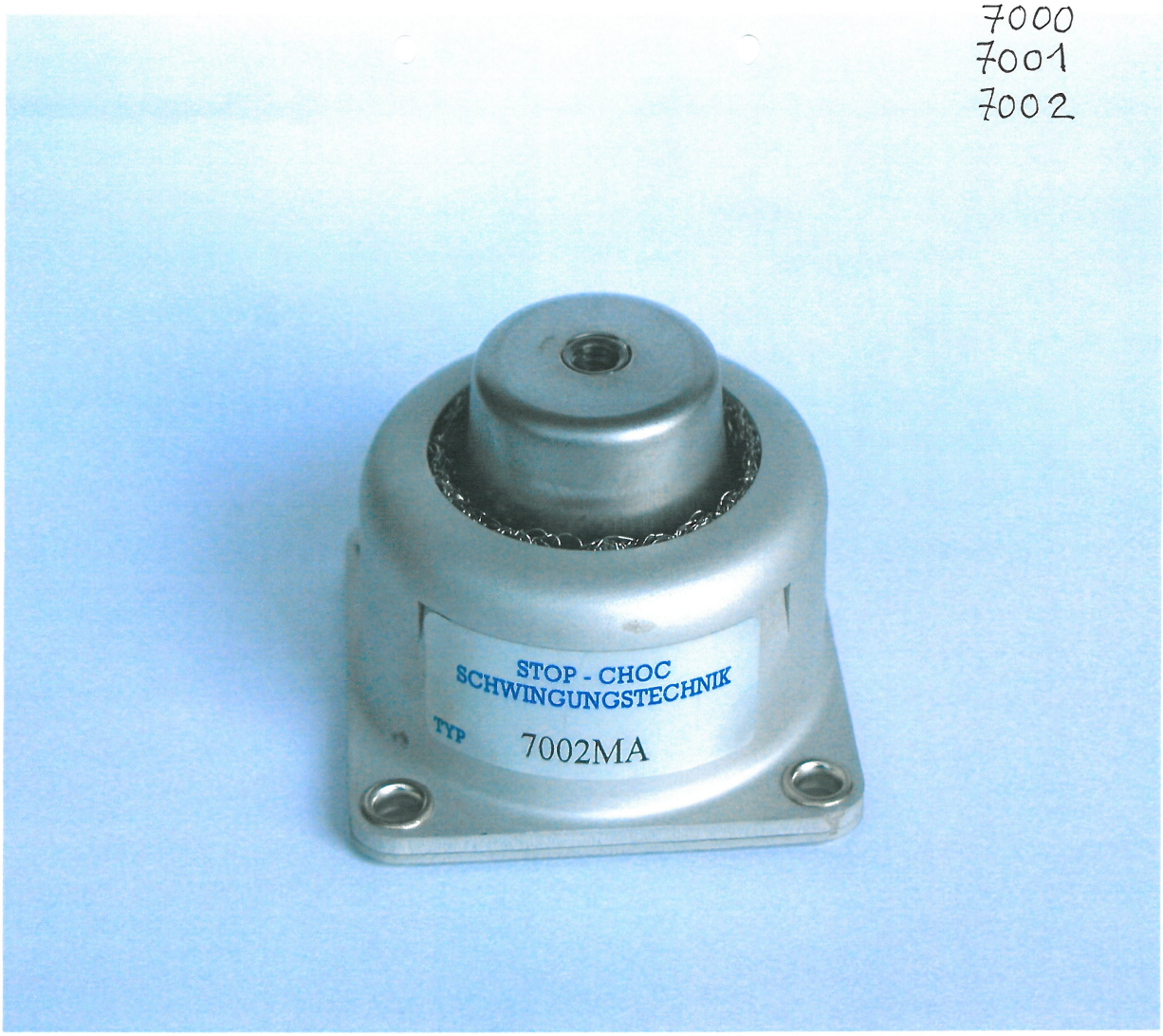

MV 7000

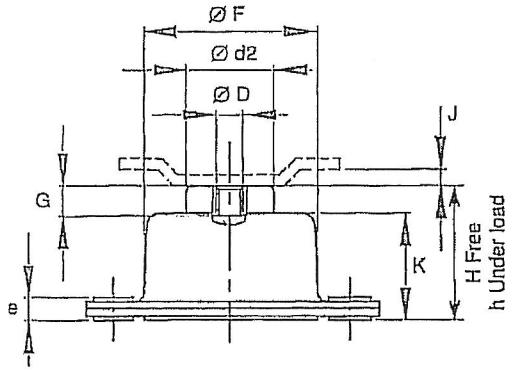

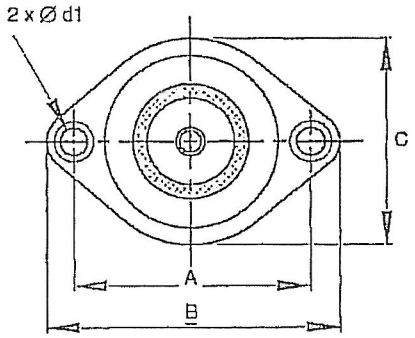

Описание

Внутри амортизатора спираль цилиндрической формы из нержавеющей стали, амортизационная металлическая подушка из Cr Ni стальной проволоки.
Корпус, колпак для крепления оборудования и нижняя часть из алюминия с матовым покрытием.

Области применения:

-защита электронных и электромеханических приборов;
-навигационного оборудования;
-панелей контроля;
-измерительных и оптических приборов.
Спецприменение:
-авиастроение; -индустрия и т.д.

Технические характеристики

Резонансная частота:
-вертикальная 15-25 Гц;
-радиальная 8-12 Гц;
Максимальная амплитуда при резонансе под указанной нагрузкой +- 0,35 мм.
Коэфициент усиления: <5
Ускорение: 10g. Вес: 20г.
Температура окружающей среды: -70°C до +300°C.

N по каталогу	Стат. нагр.	
	Kg	lb
MV 7000 - 1	0.12 - 0.22	0.26 - 0.49
MV 7000 - 2	0.20 - 0.34	0.44 - 0.75
MV 7000 - 3	0.28 - 0.45	0.62 - 0.99
MV 7000 - 4	0.40 - 0.65	0.88 - 1.43
MV 7000 - 5	0.55 - 0.80	1.21 - 1.76
MV 7000 - 6	0.75 - 1.00	1.65 - 2.20
MV 7000 - 7	0.95 - 1.30	2.09 - 2.87
MV 7000 - 8	1.25 - 1.65	2.76 - 3.64
MV 7000 - 9	1.60 - 1.95	3.53 - 4.30
MV 7000 - 10	1.90 - 2.45	4.19 - 5.40

	A	B	C	D	d1	d2	e	F	G	H	h	J	K
mm	35.9	44.5	31.5	M4	4.2	13.2	3.5	26.5	6	17.5	20.5	3	16.5
in	1.41	1.75	1.24	M4	0.17	0.52	0.14	1.04	0.24	0.69	0.81	0.12	0.65

Элпром

M 7001

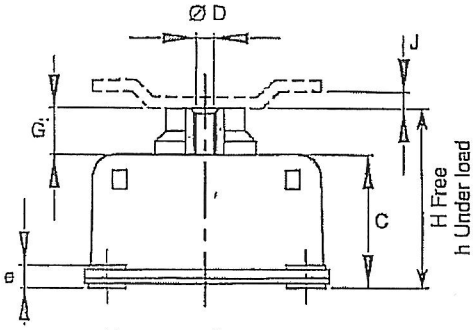

H- высота без нагр.
h- высота под нагр.

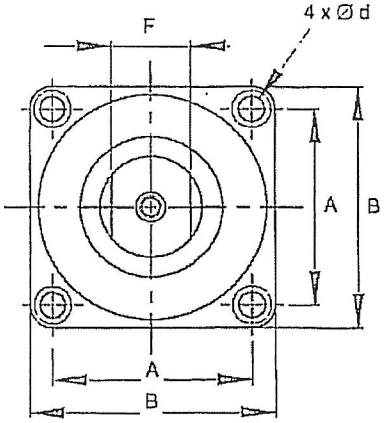

Описание

Внутри амортизатора спираль цилиндрической формы из нержавеющей стали, амортизационная металлическая подушка из Cr Ni стальной проволоки.
Корпус, колпак для крепления оборудования и нижняя часть из алюминия с матовым покрытием.

Области применения:

- защита электронных, электро и механических приборов;
- навигационного оборудования;
- панелей контроля;
- измерительных и оптических приборов.

Спецприменение:
- авиастроение, индустрия и.т.д.;

Технические характеристики

Резонансная частота:
- вертикальная 6-12 Гц;
- радиальная 4-10 Гц;

Амплитуда под указанной нагрузкой: +- 0,4мм.
Коэффициент усиления: < 5.
Температура окружающей среды: -70°C до +300°C.
Ускорение: 10g.
Вес: 40г

N по каталогу	Стат. нагр.	
	Kg	lb
M 7001 HC	0.25 - 0.45	0.55 - 0.99
M 7001 JC	0.35 - 0.80	0.77 - 1.76
M 7001 KC	0.70 - 1.50	1.54 - 3.31
M 7001 LC	1.00 - 2.50	2.20 - 5.51
M 7001 MC	2.50 - 4.50	5.51 - 9.92

	A	B	C	D	d	e	F	G	H	h	J
mm	35	43	23.5	M4	4.2	4	14	7	29.5	35	3
In	1.38	1.69	0.93	M4	0.17	0.16	0.55	0.28	1.16	1.38	0.12

Элпром

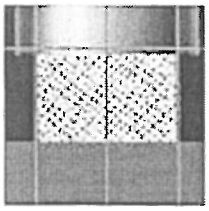

7002

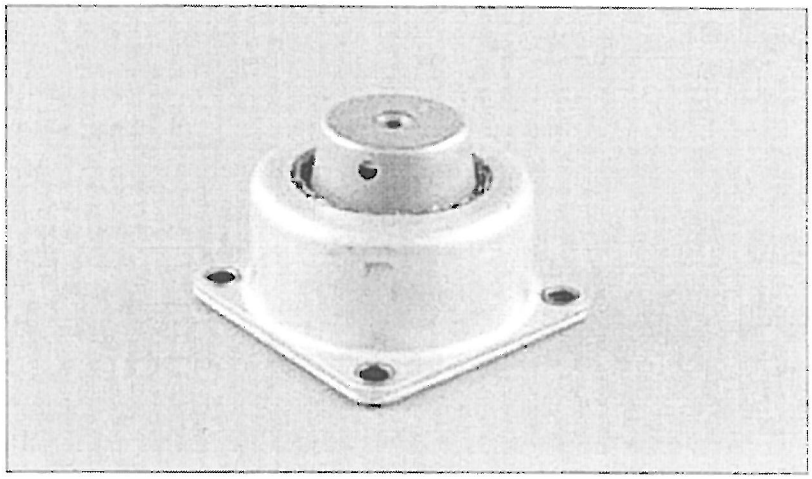

Резонансная частота:
- вертикальная 7-10 гц;
- радиальная 4,5-6 Гц.

Описание

Амортизатор с ограничением величины движения демпфируемого оборудования.
Внутри спираль цилиндрической формы из нержавеющей стали,
амортизационная металлическая подушка из Cr Ni стальной проволоки.
Корпус и нижняя часть из алюминия.
Колпак для крепления оборудования из высококачественной нержавеющей стали.

Области применения:

- защита электронных, электро и механических приборов;
- навигационного оборудования;
- панелей контроля, приборных досок;
- измерительных и оптических приборов.

Спецприменение:
- авиастроение, индустрия и.т.д.;
- нашёл большое применение на вертолётах.

Размеры

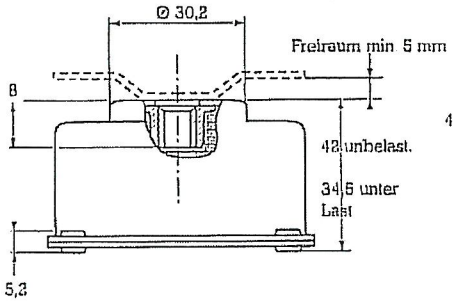

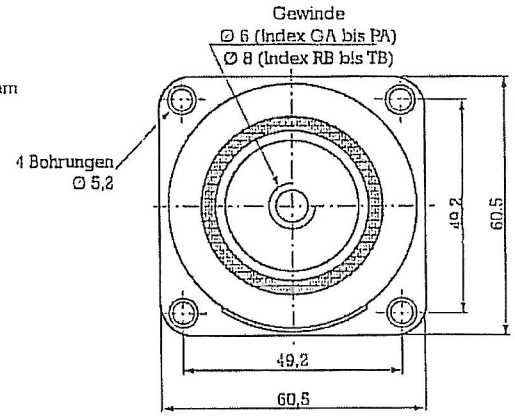

unbelastet - не нагружен
unter Last - под нагрузкой
Freiraum - зазор
Borungen - отверстие
Gewinde - резьба

Технические характеристики

Резонансная частота:
- вертикальная 7-10 Гц;
- радиальная 4,5-6 Гц;

Амплитуда под указанной нагрузкой: +- 0,75мм.
Коэффициент усиления: < 4.
Температура окружающей среды: -70°C до +300°C.
Ускорение: 10g.
Максимальное отклонение демпфируемого оборудования под действием предельной силы:
- вертикально: +- 6мм;
- радиально: +- 5мм.

Вес: от 100 до 200г в зависимости от индекса(GA, HA и.т.д.) в данной серии.

N по каталогу	Стат. нагр. (кг)	Резьба
7002 GA	0,70 - 1,25	M6
7002 HA	1,15 - 2,30	
7002 JA	2,00 - 4,50	
7002 KA	2,80 - 5,60	
7002 LA	4,50 - 9,00	
7002 UA	7,00 - 14,00	
7002 MA	8,00 - 18,00	
7002 PA	16,00 - 22,00	
7002 RB	20,00 - 33,00	M8
7002 SB	28,00 - 45,00	
7002 TB	40,00 - 60,00	