# РЕЛЕ КОНТРОЛЯ ФАЗ «РКФ-3/1-Ц»

## Назначение

Блок РКФ-3/1-Ц предназначен для контроля напряжения и тока трехфазной сети и защиты оборудования, чувствительного к аварии сети (двигатели, трехфазные выпрямители).

## Обеспечивает

отключение трехфазной нагрузки от сети при нарушении порядка чередования фаз, перекоса фаз, ненормированного напряжения по любой из фаз и перегрузке по току (контроль по двум фазам с применением трансформаторов тока XXX/5 А).

## Технические характеристики

| Номинальное рабочее напряжение | | В; Гц | 220/380; 50 |
|---|---|---|---|
| Диапазон установки значения минимального фазного напряжения «U, (В)» | выкл | В | 220/380; 50 |
| | вкл | В | 150-210 |
| Временная задержка отключения внутреннего реле Р1 при снижении напряжения ниже установленного значения | | с | 155-215 |
| Временная задержка включения внутреннего реле Р1 при нормализации напряжения | | с | 0-10 |
| Диапазон установки значения максимального фазного напряжения выключения «U,(В)»* | | В | 0-10 |
| Время отключения реле Р1 при повышении напряжения больше установленного значения, не более | | сек | 230-270 |
| Номинальный измеряемый ток на входах ТТ1-ТТ3 (вторичный ток трансформатора тока) | | А | 0,02 |
| Максимальный (кратковременный) измеряемый ток на входах ТТ1-ТТ3, не более | | А | 5 |
| Первичный ток трансформатора тока | | А | 7,5 |
| Временная задержка выключения реле Р2 при превышении номинального тока (соответствует характеристике срабатывания D | | с | 5; 10; 15; 20; 25; 30; 40; 50; 60; 75; 80; 100; 150; 200; 250; 300; 400; 500 |
| Диапазон изменения кратности тока** | | | В зависимости от установленного значения кратности тока |
| Минимальная регистрируемая длительность импульса тока перегрузки | | мс | 2…10 |
| | | | 5 |
| Максимальный коммутируемый ток контакта внутреннего реле (режим АС1 240В) | | А | 10 |
| Габаритные размеры блока (ШхВхГ) | | мм | 71x90x60 |
| Масса, не более | | кг | 0,35 |

Класс защиты — 0, ЭМС по ГОСТ Р50033.92  Климатическое исполнение УХЛ 4.2

## Конструкция

Блок РКФ-3/1-Ц выполнен в корпусе для установки на DIN-рейку.

Имеет цифровой дисплей для индикации состояния устройства. Установка параметров работы производится по цифровому дисплею.

В нижней и верхней части блока находятся клеммные колодки для подключения блока к сети и к схеме управления. Питание реле осуществляется непосредственно от контролируемой сети.

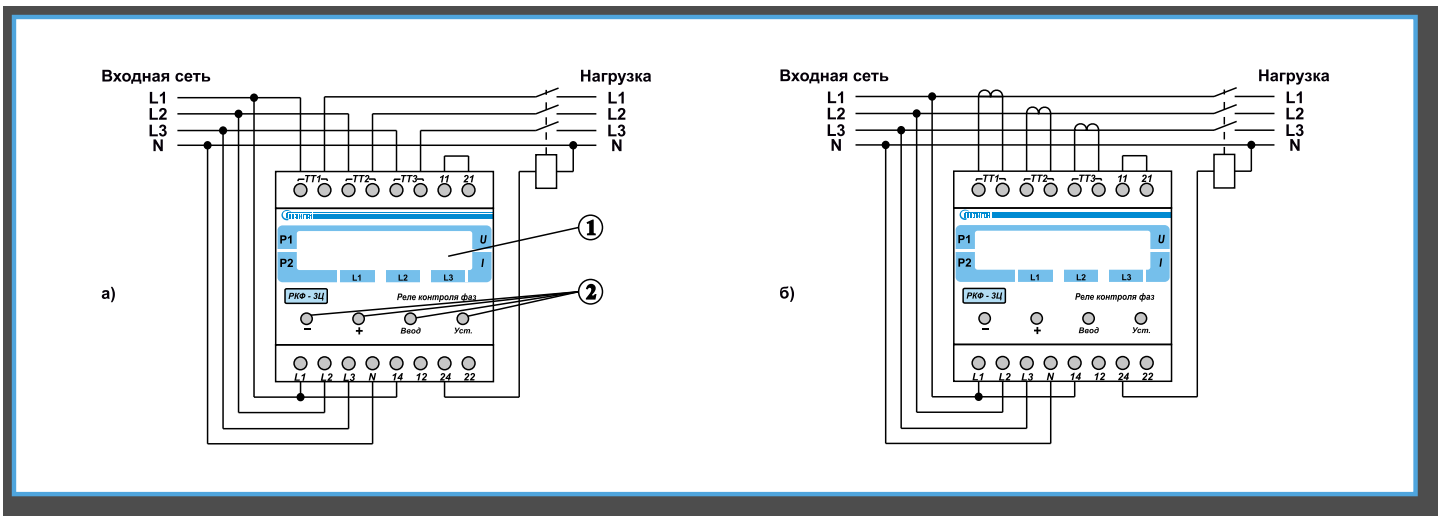


Рис.1. Типовая схема включения реле контроля фаз РКФ-3Ц: а) прямое включение; б) с использованием трансформаторов тока.