Номенклатура фундамента

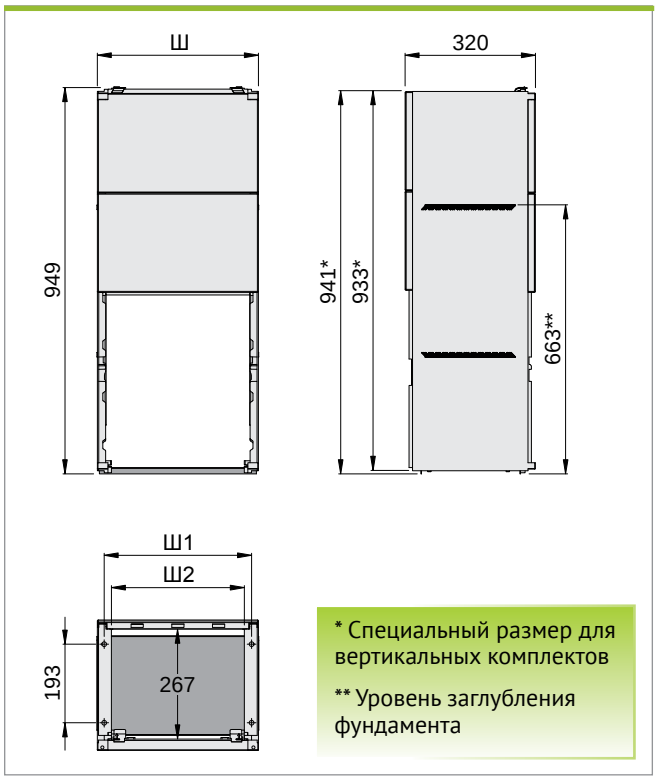

Тип	Ш1	Ш2	Ш2	№ арт.
OptiBox G-KF-40	396	364	326	116527
OptiBox G-KF-53	528	496	458	116528
OptiBox G-KF-66	660	626	590	116529
OptiBox G-KF-80	795	762	724	116530
OptiBox G-KF-106	1058	1026	986	116531

Номенклатура секций для кабелей

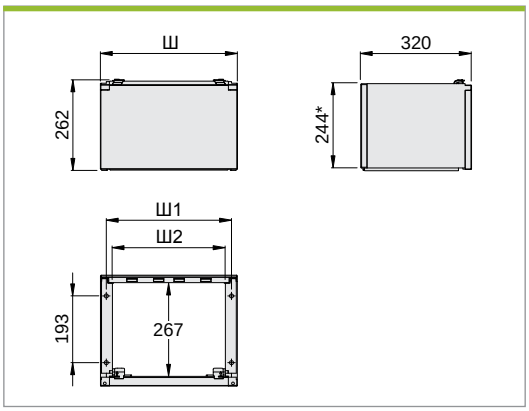

Тип	Ш1	Ш2	Ш2	№ арт.
OptiBox G-KK-40	396	364	326	116532
OptiBox G-KK-53	528	496	458	116533
OptiBox G-KK-66	660	626	590	116534
OptiBox G-KK-80	795	762	724	116535
OptiBox G-KK-106	1058	1026	986	116536

* Специальный размер для вертикльных комплектов

Номенклатура удлинителя фундамента

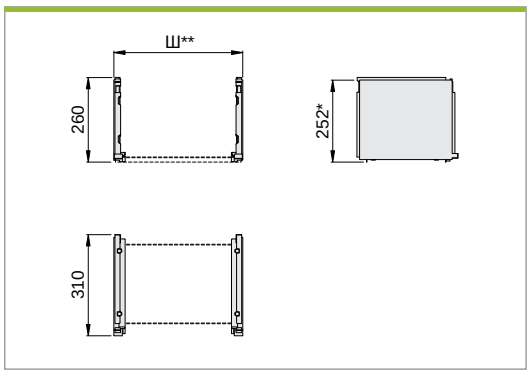

Тип	№ арт.
OptiBox G-WF	116537