OptiBox G

Основные параметры

Напряжение изоляции	AC 500 В
Напряжение номинальное	до 1000 В
Ток	1000 А
Номинальное кратковременный выдерживаемый ток	$I_{кт}$ = 20 кА, 1s
Номинальный пиковый выдержииваемый ток	$I_{пт}$ = 40 kA
Сопротивление	10^{14} Ω cm
Температура эксплуатации	-50 - +85 °C
Степень защиты от механических повреждений	IK-10
Степень защиты от попадания влаги и пыли	IP-44, IP-54
Климатическое исполнение	УХЛ1
Класс пожаростойкости	FH 2-7 мм
Класс защиты от поражения током	II
Электрическая стойкость	240 кВ/см
Устойчивость к токам утечки	CTI 600

Конструкция корпуса

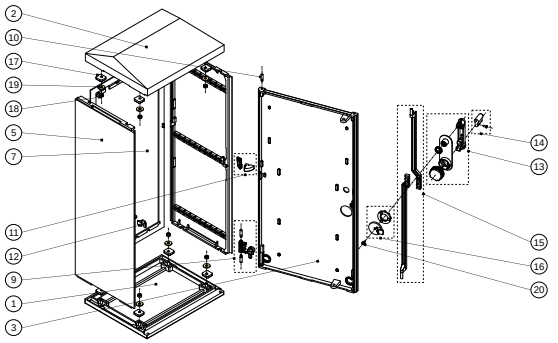

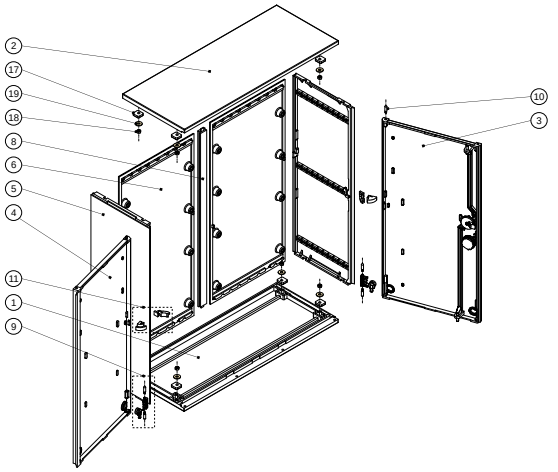

1. Основание корпуса
2. Крыша
3. Правая дверь
4. Левая дверь с выступом
5. Стенка
6. Задняя стенка с изоляторами
7. Задняя стенка без изоляторами
8. Соединитель
9. Механизм блокировки
10. Дюбель
11. Петля средняя (только для корпусов высотой 820 мм)
12. Ограничитель (только для корпусов высотой 820 мм)
13. Замок
14. Вкладыш замка+винт (опция)
15. Закрывающий механизм правый
16. Засов замка
17. Подкладка прямоугольная M8
18. Гайка M8
19. Шайба M8
20. Винт M6x8