PLEASE NOTE	ОБРАТИТЕ ВНИМАНИЕ
Electrical equipment should be installed, operated, serviced, and maintainedonly by qualified personnel.	Установка, эксплуатация, ремонт и обслуживание электрического оборудования может выполняться только квалифицированными электриками.

DANGER / ОПАСНО

HAZARD OF ELECTRIC SHOCK, EXPLOSION, OR ARC FLASH Disconnect all power before servicing equipment. **Failure to follow these instructions will result in death or serious injury.**	**ОПАСНОЕ НАПРЯЖЕНИЕ !** Перед обслуживанием или ремонтом убедитесь, что питание отключено. **Не соблюдение техники безопасности может привести к смерти или тяжелым травмам.**

Доп. контакты фронт. / Aux contacts front mounted
Доп. контакты бок. / Aux contacts side mounted
Доп. контакты с задержкой / Aux contacts delay timer
Ограничитель тока катушки / Coil suppressor
Механическая защелка / Mechanical latching blocks

Вспомогательные контакты, Блоки задержки времени, Блоки электромеханической защелки

Варистор (AC/DC)

Технические характеристики контакта времени задержки

Тип		Ед. изм.	TA1D	TA2D	TA3D	TA8D
Количество контактов			2 или 4	2	2	2
Номинал. рабочее напряж. (Ue)	Вплоть до	V		660		
Номинал. напряж. изоляции (Ui)	Соответствует IEC 60947-1	V		690		
	Соответствует CSA C22-2 № 14	V	6 00	-	-	-
Номинальный тепловой ток (Ith)	При температуре окр. среды <40 ° C	A		10		
Частота рабочего тока		Hz		25….400		
Мин/ коммутационная способность		V		17		
		mA		5		
Допустимый кратковременный ток	Допустимое значение 1 с	A		100		
	500 мс	A		120		
	100 мс	A		140		
Сопротивление изоляции		MΩ		>10		
Временная задержка	Темпер. окр. воздуха для работы ° C			-40…+70		
(Контактные блоки TA2D и TA3D)	Точность повторения		-	± 5%	± 5%	
Точность действит. для диапазона, указанного на передней панели	смещение до 0,5 млн. рабочих циклов		+ 15%	+ 15%		
	смещение в зависимости от темп. окр. возд..	-		0.25% per°C	0.25% per °C	
Количество механических циклов	Миллионов операций		30	5	5	30

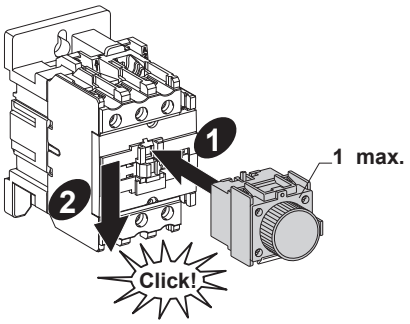

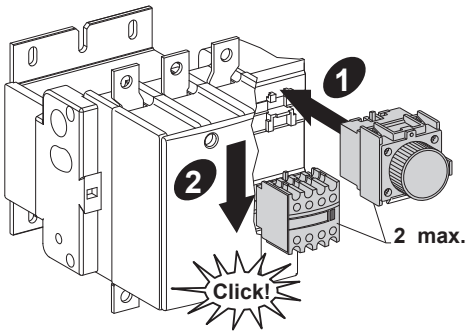

Механическая защелка / Mechanical latching blocks

Блоки электромеханической защелки

Описание контакторов	Каталожные номера
Для контакторов до 32 ампер	LA6DK01-XX

LA6-DK01

Заменить XX кодом напряжения из таблицы - 5/6

Д/блока э/мех защелки	Таблица 5: для переменного напряжения AC										
	24	48	110-115	120-127	220-225	230-240	380	400-415	440	500	660
LA6-DK01	B	E	F	G	M	U	Q	N	R	S	Y

Д/блока э/мех защелки	Таблица 6: Для постоянного напряжения DC						
	24	48	72	110-115	120-127	220-225	230-240
LA6-DK01	BD	ED	SD	FD	GD	MD	UD

Доп. контакты фронт. / Aux contacts front mounted

Стандартные, мгновенные вспомогательные контактные блоки (сухие)

TA1-DN22

TA8-DN11

TA1-DN20

TA2-DT2

Количество Контактов	Контакты NO	Контакты NC	Крепление	Каталожные номера
4	2	2	Доп. контакты фронт. Aux contacts front mounted	TA1DN22
	1	3		TA1DN13
	4	0		TA1DN40
	0	4		TA1DN04
	3	1		TA1DN31
	1	1		TA1DN11
2	2	0		TA1DN20
	0	2		TA1DN02
1	1	0	Доп. контакты фронт. Aux contacts front mounted	TA1DN10
	0	1		TA1DN01
2	1	1	Доп. контакты бок. Aux contacts side mounted	TA8DN11
	2	0		TA8DN20

Доп. контакты с задержкой / Aux contacts delay timer

Описание	Контакты NO	Контакты NC	Время задержки	Каталожные номера
ON Delay	1	1	0.1 ... 3s	TA2-DT0
ON Delay	1	1	0.1 ... 30s	TA2-DT2
ON Delay	1	1	10 ... 180s	TA2-DT4
OFF Delay	1	1	0.1 ... 3s	TA3-DR0
OFF Delay	1	1	0.1 ... 30s	TA3-DR2
OFF Delay	1	1	10 ... 180s	TA3-DR4
On Delay	1	1	1 ... 30s*	TA2-DS2

* С временем переключения 40 мсек + 15 мсек между открытием NC-контакта до закрытия контакта NO (для приложения Star Delta)

NO - разомкнутый NC - замкнутый

TA9RC980U

Ограничитель тока катушки / Coil suppressor

Описание	Номинальное напряж.	Каталожные номера
Варистор (AC/DC) Крепление для контактора 9A ~ 95A	24 ~ 48V AC/DC	TA9AMOV980E
	110 ~ 240V AC/DC	TA9AMOV980U
RC-цепь (AC) Крепление для контактора 9A ~ 95A	24 ~ 48V AC	TA9RC980E
	110 ~ 240V AC	TA9RC980U
	380 ~ 440V AC	TA9RC980N