PLEASE NOTE Electrical equipment should be installed, operated, serviced, and maintainedonly by qualified personnel.	**ОБРАТИТЕ ВНИМАНИЕ** Установка, эксплуатация, ремонт и обслуживание электрического оборудования может выполняться только квалифицированными электриками.

⚠⚠ DANGER / ОПАСНО

HAZARD OF ELECTRIC SHOCK, EXPLOSION, OR ARC FLASH Disconnect all power before servicing equipment. **Failure to follow these instructions will result in death or serious injury.**	**ОПАСНОЕ НАПРЯЖЕНИЕ !** Перед обслуживанием или ремонтом убедитесь, что питание отключено. **Не соблюдение техники безопасности может привести к смерти или тяжелым травмам.**

Механическая блокировка / Mechanical interlocks

LA9-D09978

Механические блокировки с горизонтальным креплением

Используются для	Каталожные номера
TC1-D09 ~ D32	LA9-D09978
TC1-D40 - D65	LA9-D50978
TC1-D80 ~ D95	LA9-D80978

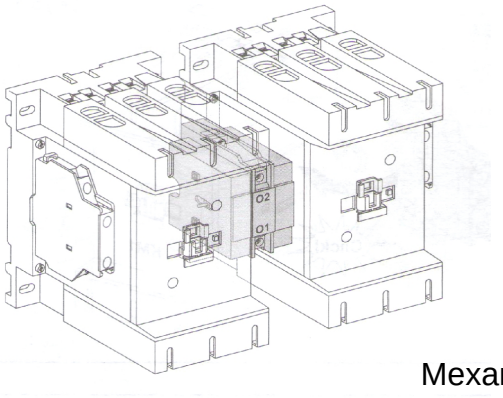

Механическая блокировка / Mechanical interlocks

Устройство механической блокировки Горизонтальное

Для контактора типа	Каталожные номера
LC1-FDP115A	LA9-FF970
LC1-FDP150A	
LC1-FDP185A	LA9-FG970
LC1-FDP225A	
LC1-FDP265A	LA9-FJ970
LC1-FDP330A	
LC1-FDP400A	
LC1-FDP500A	
LC1-FDP630A	LA9-FL970
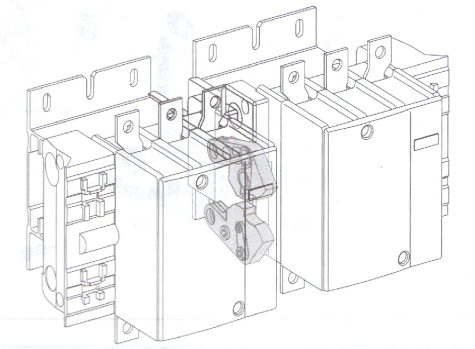
LA9-FF970